Exacontrol

0020159367

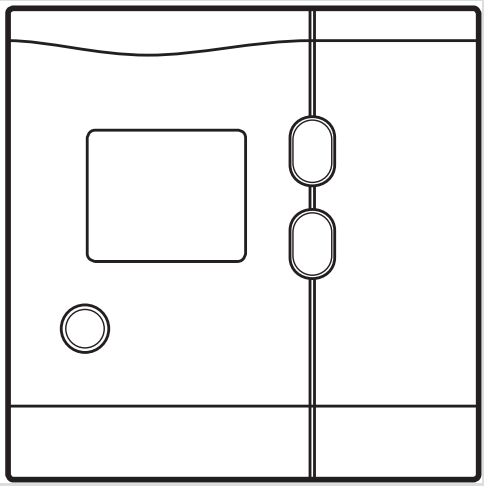

0020177309_04 - 28.03.2022

uk Посібник з експлуатації

Посібник з експлуатації

1 Безпека

1.1 Пов'язані з діями застережні вказівки

Класифікація застережних вказівок за типом дій

Застережні вказівки за типом дій класифіковані наступним чином: застережними знаками і сигнальними словами щодо ступеня можливої небезпеки, на яку вони вказують:

Застережні знаки та сигнальні слова

Небезпека!
Безпосередня небезпека для життя або небезпека тяжкого травмування

Небезпека!
Небезпека для життя внаслідок ураження електричним струмом

Попередження!
Небезпека легкого травмування

Обережно!
Вірогідність матеріальних збитків або завдання шкоди навколишньому середовищу

1.2 Використання за призначенням

При неналежному використанні або використанні не за призначенням може виникати небезпека для здоров'я та життя користувача або третіх осіб, а також небезпека завдання шкоди виробу та іншим матеріальним цінностям.

За допомогою цього кімнатного термостата можна здійснювати управління опалювальною установкою з опалювальним приладом.

До використання за призначенням належить:

– дотримання посібників з експлуатації виробу, що додаються, а також всіх інших вузлів установки
– дотримання всіх наведених в посібниках умов огляду та технічного обслуговування.

Експлуатація цього виробу можлива дітьми віком понад 8 років, а також - особами з обмеженими фізичними, сенсорними або розумовими здібностями або з недостатнім досвідом та знаннями лише за умови нагляду за ними або після проходження ними інструктажу з безпечного використання виробу та ознайомлення з факторами пов'язаної з цим небезпеки. Дітям за-

бороняється гратися з виробом. Дітям забороняється виконувати без нагляду миття та проведення робіт з технічного обслуговування, що виконуються користувачем.

Інше, ніж описане в цьому посібнику використання, або використання, що виходить за межі описаного, вважається використанням не за призначенням. Використанням не за призначенням вважається також будь-яке безпосередньо комерційне та промислове використання.

Увага!

Будь-яке неналежне використання заборонено.

1.3 Загальні вказівки з безпеки

1.3.1 Встановлення лише спеціалістом

Встановлення, огляд, технічне обслуговування та ремонт виробу, а також настроювання газової системи можуть здійснюватись лише спеціалістом.

1.3.2 Небезпека через неправильне керування

Через неправильне керування ви можете створити небезпечну ситуацію для себе та інших людей і спричините матеріальні збитки.

- Уважно прочитайте цей посібник та всю спільно діючу документацію, зокрема главу "Безпека" та застерігаючі вказівки.
- Проводьте лише такі заходи, що передбачені даною інструкцією з експлуатації.

1.3.3 Ризик матеріальних збитків

- Слідкуйте за тим, щоб повітря приміщення могло вільно циркулювати навколо регулятора і щоб регулятор не був закритий меблями, гардинами або іншими предметами.
- Слідкуйте за тим, щоб всі крани радіаторів опалення в приміщенні, де встановлений регулятор, були повністю відкритими.
- Експлуатація опалювальної установки дозволяється лише в бездоганному технічному стані.
- Негайно доручайте усунення несправностей та пошкоджень, що знижують безпеку.

1.3.4 Пошкодження, викликані морозом, внаслідок вимикання приладу

При вимкненні опалювальної установки можливе пошко-

дження частин опалювальної установки морозом.

- Не від'єднуйте теплогенератор від електричної мережі.
- Встановіть головний вимикач опалювальної установки в положення "1".

1.3.5 Пошкодження, викликані морозом, внаслідок занадто низької температури приміщення

При занадто низькій настройці температури приміщення можливе пошкодження частин опалювальної установки морозом.

- На період своєї відсутності в період морозів переконайтеся, в тому, що опалювальна установка продовжує працювати і що приміщення достатньо обігріваються.
- Беріть до уваги функцію захисту від замерзання.

1.3.6 Елементи живлення

- Зверніть увагу на тип елементу живлення, як описано в цьому посібнику, див. розділ «Паспортна табличка».
- Вийміть елементи живлення та вставте їх, як описано в цьому посібнику, див. розділ «Заміна елементу живлення».
- Не використовуйте повторно одноразові елементи живлення.
- Перед заряджанням вийміть із виробу елементи живлення, придатні для багаторазового заряджання.
- Не поєднуйте різні типи елементів живлення.
- Не поєднуйте нові та використані елементи живлення.
- Встановіть елемент живлення правильною полярністю.
- Вийміть використані елементи живлення з виробу та правильно їх утилізуйте.
- Вийміть елементи живлення, перед тим як виріб не буде використовуватися тривалий час та/або перед утилізацією.
- Не замикайте накоротко контакти у відсіку елементів живлення виробу.

1.3.7 Небезпека матеріальних збитків, викликаних кислотами

- Вийміть використані елементи живлення з виробу та правильно їх утилізуйте.
- Вийміть батарейки, перед тим як прилад не буде використовуватися тривалий час.

1.3.8 Небезпека!

- Перед монтажем прочитати інструкцію з установки!
- Перед введенням в експлуатацію прочитати інструкцію з експлуатації!
- Дотримуватися вказівок з технічного обслуговування, наведених в інструкції з експлуатації!

2 Вказівки до документації

2.1 Дотримання вимог спільно діючої документації

- Обов'язково дотримуйтесь вимог всіх посібників з експлуатації, що додаються до вузлів установки.

2.2 Зберігання документації

- Зберігайте цей посібник та всю спільно діючу документацію для подальшого використання.

2.3 Сфера застосування посібника

Цей посібник діє винятково для наступних приладів:

Типи виробів та артикульні номери

	Україна
Exacontrol	0020159367

3 Опис виробу

3.1 Паспортна табличка

Країна-виробник	Виготовлено в Гонконгу

Паспортна табличка знаходиться на задній стороні кімнатного термостата.

3.2 Серійний номер

Артикульний номер складають 7 - 16 цифри серійного номера.

Серійний номер вказаний на табличці, що знаходиться на тильній стороні кімнатного термостата.

3.3 Маркування CE

Маркування CE документально підтверджує відповідність виробів згідно з Декларацією про відповідність основним вимогам діючих директив.

Декларацію про відповідність можна проглянути у виробника.

3.4 Національний знак відповідності України

Маркування національним знаком відповідності виробу свідчить його відповідність вимогам Технічних регламентів України.

3.5 Термін служби

За умови дотримання приписів щодо транспортування, зберігання, монтажу і експлуатації, очікуваний термін служби виробу складає 15 років зі дня встановлення.

3.6 Дата виготовлення

Дата виготовлення (тиждень, рік) вказані в серійному номері на паспортній табличці:

- третій і четвертий знак серійного номера вказують рік виробництва (у двозначному форматі).
- п'ятий і шостий знак серійного номера вказують тиждень виробництва (від 01 до 52).

3.7 Конструкція

3.7.1 Огляд органів керування

Кімнатний термостат

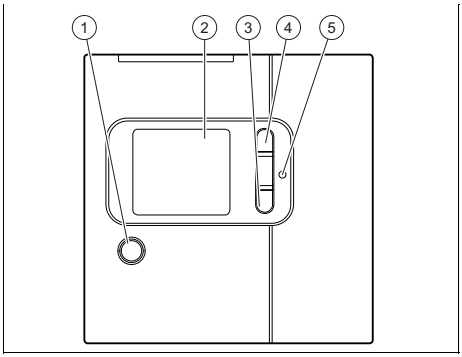

1 Кнопка фонової підсвітки та захисту від замерзання
2 Дисплей
3 Кнопка «−» (зменшення значень або прокручування можливостей вибору)
4 Кнопка «+» (збільшення значень або прокручування можливостей вибору)
5 Кнопка «Скинути» (під кришкою батарейного відсіку)

4 Керування

4.1 Опис основної індикації

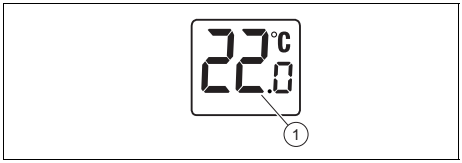

1 Індикація температури приміщення (від 5 до 45°C) або заданої температури в режимі настройки (від 5 до 35°C)

4.2 Опис індикації різних функцій

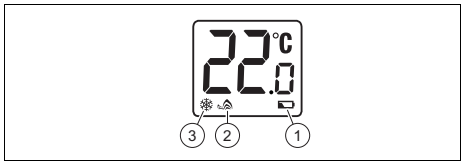

1 Елементи живлення розряджені
2 Запит опалення відправлений на опалювальний котел
3 Захист від замерзання активований

5 Принцип роботи і настройки

5.1 Використання опалення

Кімнатний термостат здійснює управління опалювальною установкою з урахуванням температури приміщення та заданої температури.

5.2 Відображення поточної заданої температури

- ▶ Натисніть одну з кнопок « ▲\▼» для відображення заданої температури.
  - ◁ Поточна задана температура відображається протягом 3 секунд.

5.3 Принцип налаштування

- ▶ Для зміни вибраної настройки натисніть кнопки « ▲\▼».
- ▶ Почекайте 3 секунди, поки не буде застосоване нове налаштування.
  - ◁ Вибір наступного налаштування.

5.4 Повернення до заводських налаштувань

- Натисніть кнопку „RESET”.
  - ◁ Під час цього процесу всі персональні налаштування кімнатного термостата видаляються.

5.5 Тимчасове виведення з експлуатації

Шляхом тимчасового виведення з експлуатації можна заощадити елементи живлення.

У цьому випадку кімнатний термостат більше не надсилає на опалювальний котел запит опалення.

- Одночасно натисніть і утримуйте кнопки « ▲\▼» протягом 3 секунд.
  - ◁ Функція тимчасового виведення з експлуатації активована.
  - ◁ Дисплей вимкнений.
  - ◁ Всі функції опалення деактивовані.
  - ◁ Прилад продовжує відлік часу, який, однак, не відображається на дисплеї.
- Для повторного увімкнення натисніть кнопку.
  - ◁ Функція тимчасового виведення з експлуатації деактивована.
  - ◁ Відновлюється експлуатація приладу згідно з програмою.

5.6 Захист від замерзання

Функція захисту від замерзання захищає опалювальну установку і житло від викликаних морозом пошкоджень.

Температура захисту від замерзання має фіксовану настройку на 5°C.

Програма опалення деактивується.

- Натисніть і утримуйте кнопку « ◐⁝/❄» протягом 5 секунд.
  - ◁ На дисплеї мигає символ ❄.
  - ◁ Захист від замерзання активований.
    - – Задана температура приміщення для захисту від замерзання: 5 °C
- Натисніть і утримуйте кнопку « ◐⁝/❄» протягом 5 секунд.
  - ◁ Символ ❄ зникає з дисплею.
  - ◁ Захист від замерзання деактивований.

6 Догляд і технічне обслуговування

6.1 Догляд за виробом

- Очистіть обшивку вологою ганчіркою з невеликою кількістю мила, що не містить розчинників.
- Не використовуйте аерозолі, абразивні засоби, миючі засоби, та засоби для чищення, що містять розчинники або хлор.

6.2 Виявлення та усунення несправностей

Умова: Температура приміщення не досягає запрограмованої температури.

- Перевірте, чи повністю відкриті термостатичні клапани на радіаторах опалення в приміщенні, де встановлено прилад.

Умова: Дисплей кімнатного термостата вимкнений.

- Перевірте, чи правильно встановлені в батарейному відсіку елементи живлення кімнатного термостата.
- Перевірте правильність полярності елементів живлення.
- Переконайтесь, що елементи живлення не розряджені.

Умова: Помилка передачі

- Переконайтесь, що опалювальний котел увімкнений.
- Перевірте, чи правильно встановлені в батарейному відсіку елементи живлення кімнатного термостата.
- Перевірте правильність полярності елементів живлення.
- Переконайтесь, що елементи живлення не розряджені.

6.3 Заміна елементів живлення

Небезпека!
Небезпека для життя через непридатні елементи живлення!

Якщо елементи живлення замінені неправильним типом, виникає небезпека вибуху.

- ► При заміні елементів живлення звертайте увагу на правильний тип елементу живлення.
- ► Утилізуйте використані елементи живлення відповідно до інструкцій у цьому посібнику.

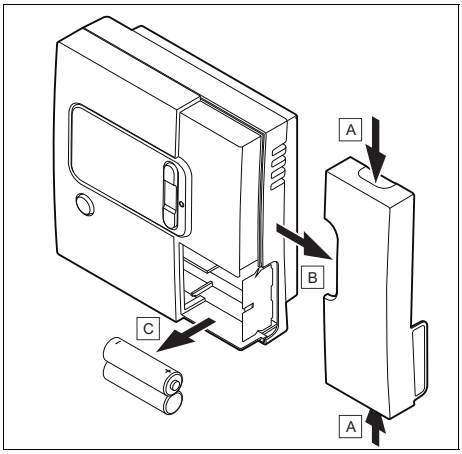

1. Відкрийте кришку батарейного відсіку кімнатного термостата.
2. Вийміть батарейки.
3. Замініть батарейки на нові ЛУЖНІ батарейки типу AA LR6, дотримуючись полярності (напрямок плюсового і мінусового полюса).

7 Остаточне виведення з експлуатації

- ► Доручіть спеціалісту остаточно вивести виріб з експлуатації.

8 Вторинна переробка та утилізація

- ► Доручіть утилізацію упаковки спеціалісту, який встановив виріб.

Якщо виріб позначений таким знаком:

- ► У цьому випадку забороняється утилізовувати виріб разом із побутовими відходами.
- ► Замість цього здайте виріб до пункту прийому старих електричних або електронних приладів.

Якщо виріб містить елементи живлення, позначені цим знаком, це означає, що вони містять шкідливі для здоров'я та навколишнього середовища речовини.

- ► У цьому випадку здайте елементи живлення до пункту прийому елементів живлення.

9 Гарантія та сервісна служба

9.1 Гарантія

Інформацію щодо гарантії виробника ви можете отримати, звернувшись за контактною адресою, вказаною на останній сторінці.

9.2 Сервісна служба

Контактна інформація нашої сервісної служби знаходиться за адресою, вказаною на останній сторінці та за адресою www.protherm.ua.

Постачальник
ДП «Вайллант Група Україна»
вул. Лаврська 16 ▮ 01015 м. Київ
Тел. 044 339 9840 ▮ Факс. 044 339 9842
Гаряча лінія 0800 501 562
info@protherm.ua ▮ www.protherm.ua

0020177309_04

Видавець/виробник
Protherm Production s.r.o.
Jurkovičova 45 ▮ Skalica ▮ 90901
Tel. 034 6966101 ▮ Fax 034 6966111
Zákaznícka linka 034 6966166
www.protherm.sk

© Ці посібники або їх частини захищені законом про авторські права й можуть тиражуватись або розповсюджуватись тільки з письмового дозволу виробника.
Можливе внесення технічних змін.